PROBLEMA 1: **(100 puntos)**

Dado el siguiente circuito de la memoria de un computador:

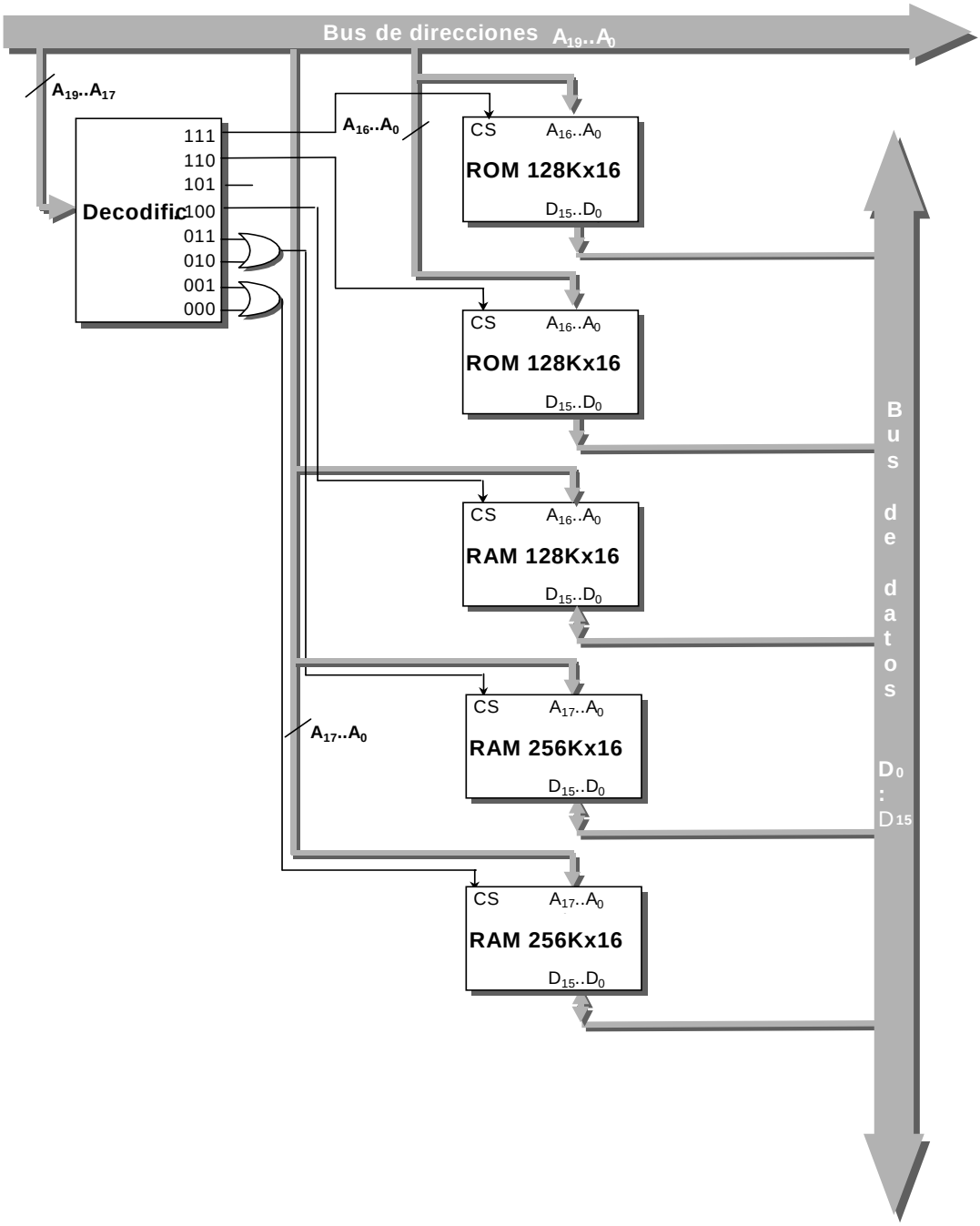

a) Dibujar el mapa de memoria indicando en cada pastilla utilizada el comienzo y el final de cada dirección tanto en binario como en hexadecimal **(100 punto)**

	A_{19}	A_{18}	A_{17}	A_{16}	…	A_0		